Galerie de chais
sur
www.cuveslejeune.fr

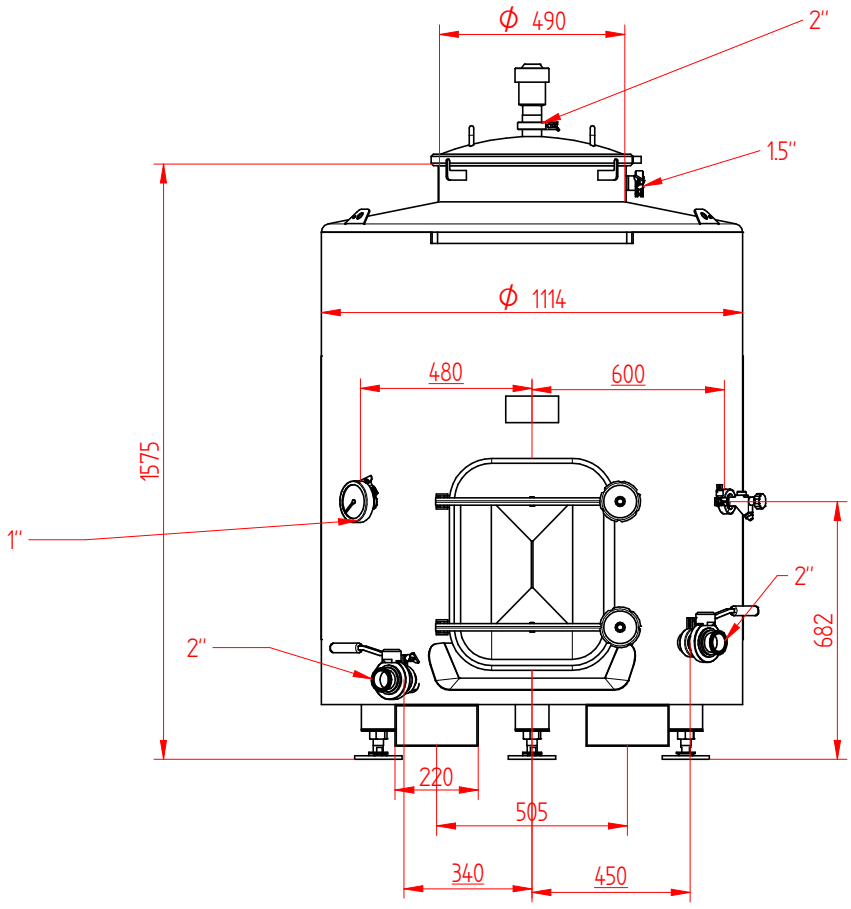

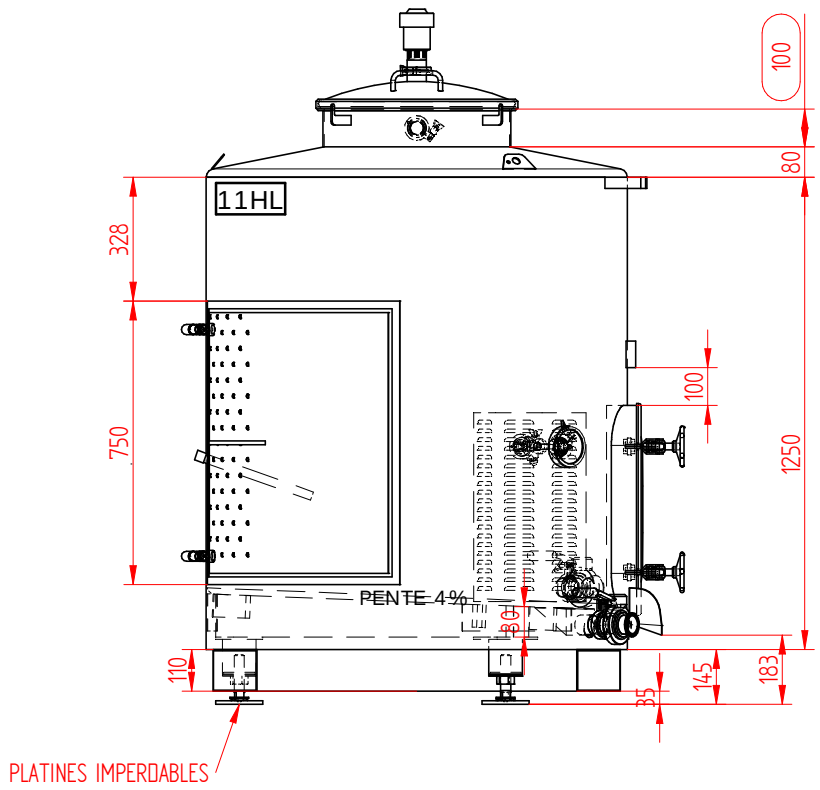

Ø		A	
1"	25mm	2"	50.5mm
1.5"	38mm	2"	50.5mm
2"	51mm	2.5"	64mm

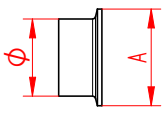

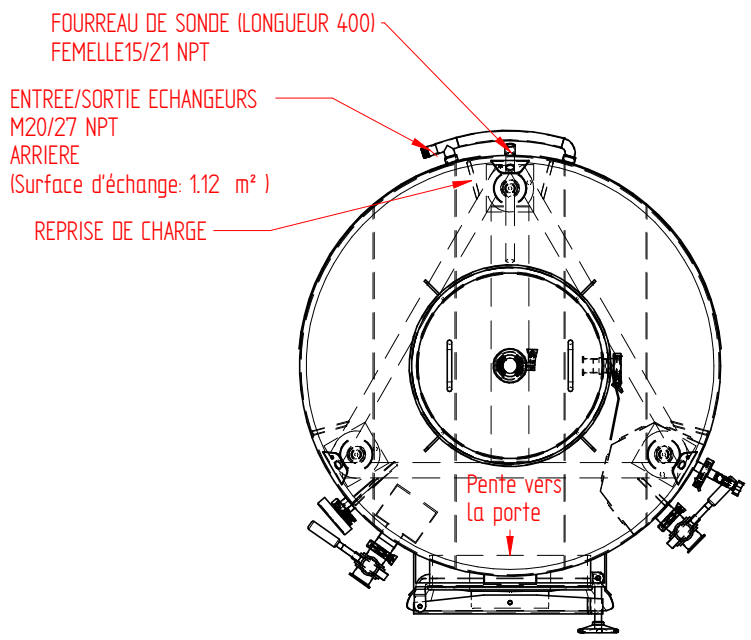

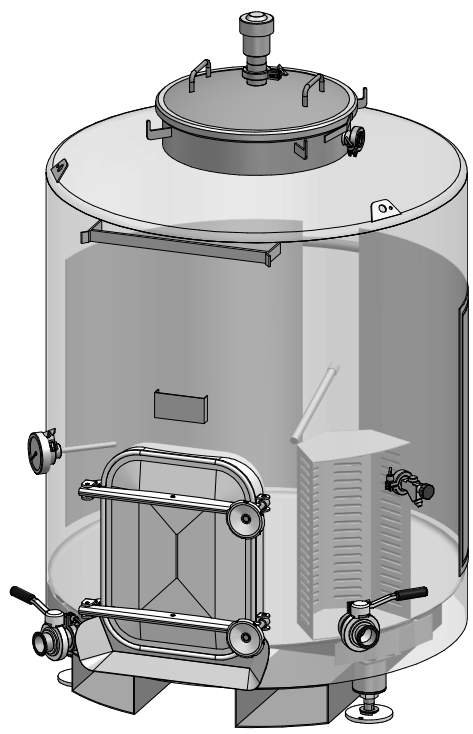

MISE A LA TERRE OBLIGATOIRE
(voir notice d'utilisation)

L			
K			
J			
I			
H			
G			
F			
E			
D			
C			
B			
A	06/08/2021	1	

VISA		
	DATE	INITIALE
CLIENT		
CHARGÉ D'AFFAIRE		
BE		

CUVES INOX LASER LEJEUNE

SIEGE SOCIAL ET ATELIER:
3, chemin de Mézières
33350 Saint Magne de Castillon - France
TEL: 05.57.56.05.60 - Fax: 05.57.40.23.82
Email: lejeune.sa@cuveslejeune.fr-www.cuveslejeune.fr

Ce plan est la proprieté exclusive de la S.A LEJEUNE, il ne peut être reproduit ou communiqué à des tiers sans autorisation. Ce document est un plan de principe qui n'engage pas notre responsabilité.

Cuve fond plat intégré, sur châssis avec pieds, pente à 4%

PLC FPCPi 11 1114		
Créé le: 06/08/2021 08:22		
Nb:	LNE:	non
Echelle: 1/20	A3	VM

ARTISAN BARRELS USA